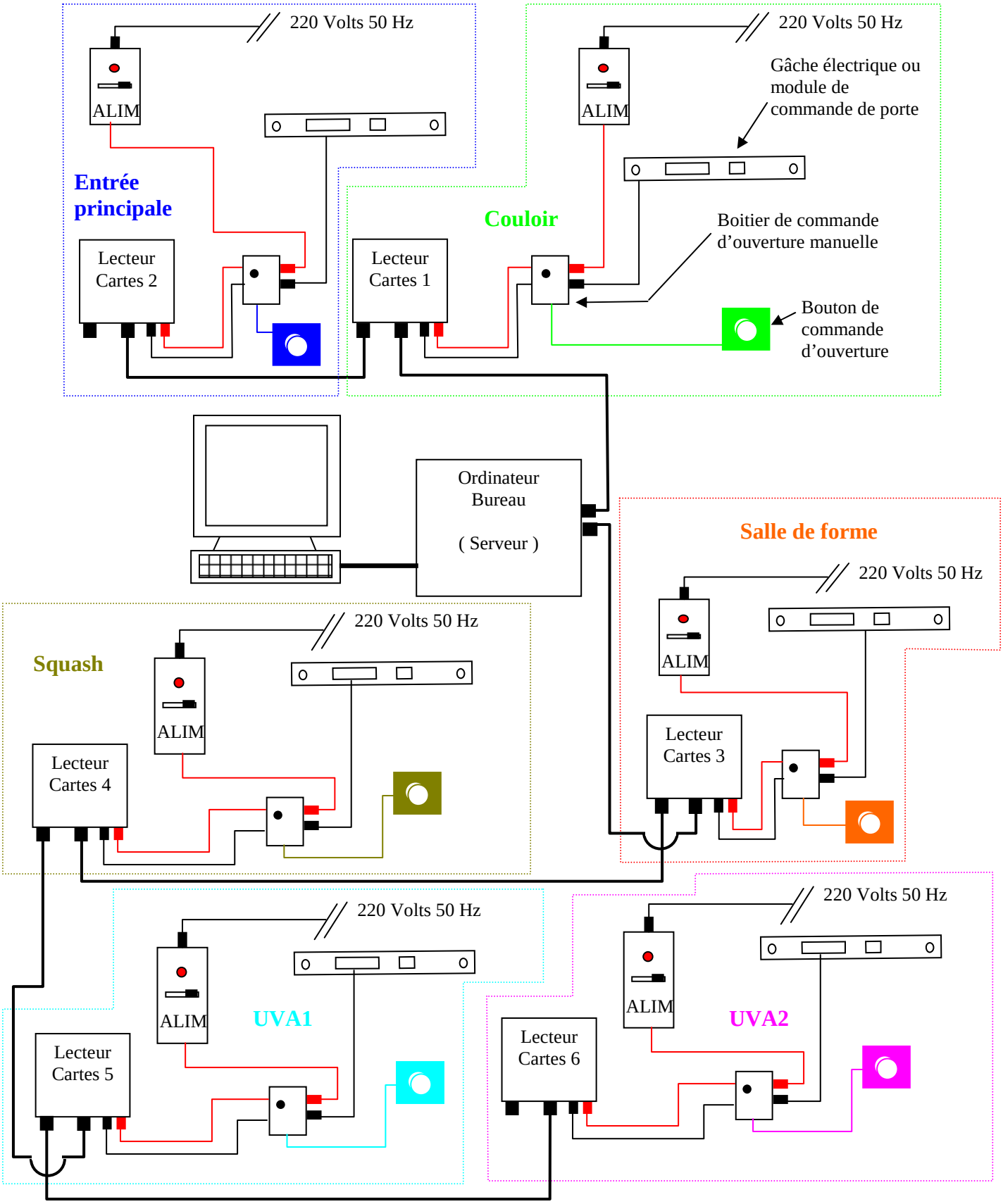Branchement de plusieurs lecteurs